In het Bijbelgedeelte van vandaag staan drie dingen over de Heere Jezus. Wat? Los maar op!

En Jezus nam toe in 22-9-10-18-8-5-9-4

en in 7-17-15-15-19-19-5

en in 7-5-14-1-4-5

bij God en de mensen.

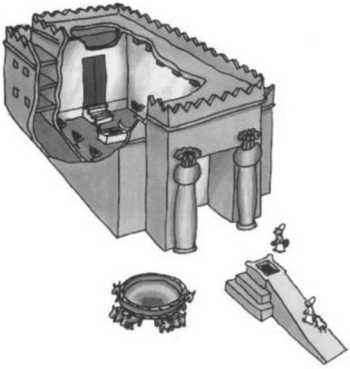

a	=	1
b	=	2
c	=	3
d	=	4
e	=	5
f	=	6
g	=	7
h	=	8
i	=	9
j	=	10
k	=	11
l	=	12
m	=	13
n	=	14
o	=	15
p	=	16
r	=	17
s	=	18
t	=	19
u	=	20
v	=	21
w	=	22
z	=	23